Dimensiones (mm)

- **BAD 050**
- **BAD 050 2-S**
- **BAD 075**
- **BAD 075 - 075 2-S**
- **BAD 100**
- **BAD 100 2-S**

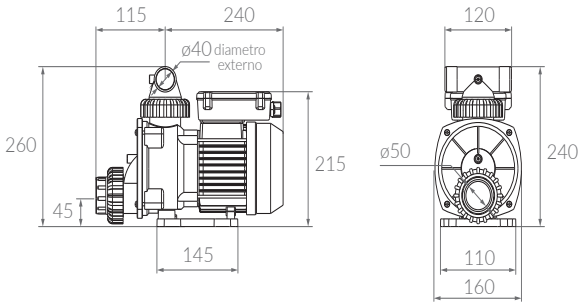

- **BAD 125**
- **BAD 125 2-S**

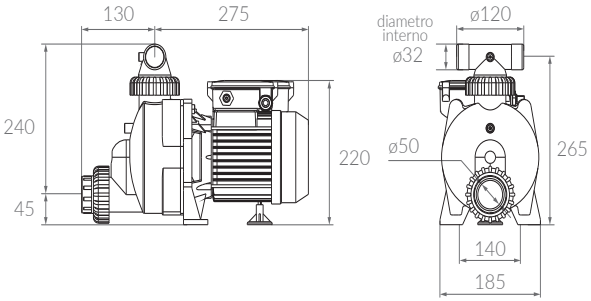

Garantía

VULCANO S.A. otorga 1 año de garantía a partir de la fecha de emisión de la factura. El plazo establecido anteriormente es independiente al de la fecha de la puesta en marcha.

La responsabilidad de VULCANO S.A. bajo esta garantía se limita extrictamente a la reparación o al reemplazo del producto en cuestión, según su exclusivo criterio.

VULCANO S.A. eventualmente no se hará responsable por los gastos eventuales de remoción, instalación, transporte, seguro, viáticos, estadías u otros gastos que pudieran surgir en conexión con el reclamo de una garantía. Tampoco se hará responsable por daños, perjuicios o incidentes que resulten de cualquier causa, uso u operación del producto.

La garantía deberá ser canalizada a través del comercio revendedor donde se ha adquirido el producto. Así mismo la devolución del producto por el que se reclama garantía será efectuada a través del mismo comercio revendedor.

Esta garantía carecerá de valor cuando:

- **a.** No se sigan las instrucciones y lo indicado en los manuales del producto.
- **b.** Se produzcan daños debido al transporte o manipulación del producto.
- **c.** Ocurran daños producidos por el uso inadecuado o abusivo del producto.
- **d.** Se generen deterioros producidos por siniestros o accidentes diversos (rayos, incendios, inundaciones, movimientos del suelo, etc.)
- **e.** El equipo haya sido reparado por personal no autorizado o modificado total o parcialmente sin el consentimiento por escrito de VULCANO S.A.

VULCANO®

www.vulcano-sa.com

Vulcano S.A. se reserva el derecho de cambiar total o parcialmente las características de sus productos y/o información vertida en este documento sin previo aviso.

VULCANO®

BOMBA **AUTODRENANTE**

PARA HIDROMASAJES

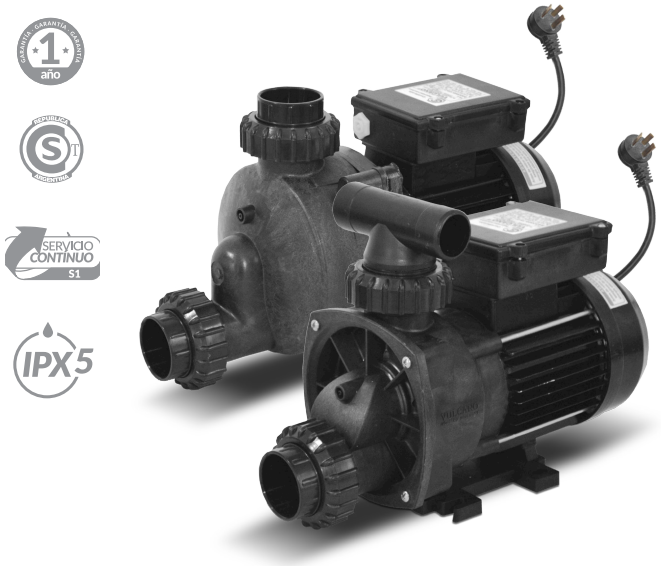

Manual de usuario e instalador

CÓD	132113	CÓD	132114	CÓD	132115
CÓD	132123	CÓD	132124	CÓD	132125
CÓD	132126	CÓD	132160		

☑ **IMPORTANTE:** Antes de comenzar con la instalación, leer detenidamente y con atención las instrucciones vertidas en este manual. Conserve las instrucciones para futuras consultas.

Generalidades

Las bombas autodrenantes Vulcano están diseñadas para sistemas de hidromasajes, spas y otras aplicaciones ya que proveen óptimo rendimiento de presión - caudal, combinado con bajo nivel de ruido y la capacidad de auto evacuar toda el agua de su interior.

Características

- Sistema de drenaje total.
- Máxima temperatura de agua caliente 40°C.
- Protección mecánica IPX5.
- Sin partes metálicas en contacto con el líquido circulante.
- Funcionamiento con algua limpia.
- Pico para conectar controlador de presión.
- Componentes de la bomba y soporte de plástico reforzado.

MOTOR ELÉCTRICO

- Motor monofásico (cumple con RES.92/98 seguridad eléctrica).
- 2 Polos 2850 r.p.m.
- Servicio contínuo S1.
- Motor IPX5 ; de capacitor permanente ; de bajo consumo.
- Aislación clase B.
- Protector térmico incorporado.
- Carcasa aletada de aluminio.
- Eje SAE 1045.
- Funcionamiento silencioso.
- Sello mecánico cerámica/grafito (Garantiza máxima estanqueidad).

PRECAUCIÓN: El usuario no debe operar llaves eléctricas, ni motores con manos y/o pies mojados. Solo encenderá el equipo de hidromasajes mediante el pulsador neumático dispuesto en el borde de la bañera que activará por medio del air switch el arranque y parada de la bomba una vez alcanzado el nivel de agua o cuando este supere el cebado de la electrobomba.

ATENCIÓN: Para la confiable y segura instalación eléctrica, Vulcano recomienda contar con un electricista matriculado y capacitado para realizar instalaciones de equipos fijos a la red eléctrica observando normas vigentes de A.E.A. (Asociación Electrónica Argentina) reglamentada por el E.N.R.E. y el I.E.C. 335-1-96.

Instalación hidráulica

Por su condición de bomba autodrenante, requiere de especial atención al realizar las conexiones y niveles de la tubería de aspiración.

La tubería de aspiración que conecta la bomba con la toma de la bañera, mantendrá igual sección que la boca de succión de la bomba y deberá efectuarse con inclinación descendiente hacia la bañera de tal manera que al abrir el tapón para vaciar, también desagotará completamente por desnivel el agua contenida en la bomba.

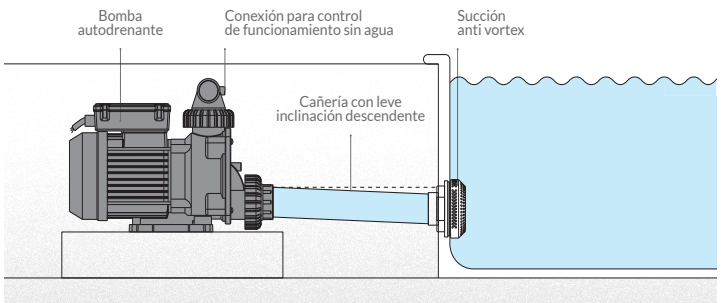

Mantenimiento

En periodos largos sin uso, verificar que el eje gire libremente. En caso de bloqueo, girar el eje con un destornillador por la parte trasera del motor en el sentido de las agujas del reloj. Luego, encender. Mantener el acceso libre y las rejillas de ventilación del habitáculo de la bomba sin obstrucción.

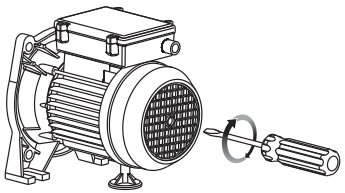

ATENCIÓN: Normas vigentes para electrobombas monofásicas mediante:
- Disyuntor diferencial (con corriente diferencial no superior a 10 m.A. (I.E.C. 335-2-41).
- Llaves termomagnéticas omnipolares cuya capacidad corresponda con la potencia requerida por el motor instalado (ver rótulo de características eléctrias en la tapa de conexión del motor).
- Gabinete de estructura normalizada o caja de embutir para tablero general que contenga todos los componentes elétricos.
- Conductores eléctricos ubicados en cañerías empotradas o en canales adosados a la pared o muro.
- Instalación de puesta a tierra eficaz de todos los puntos críticos (motor, tablero, cajas, etc.) mediante jabalina y conductores normalizados.

Prestaciones

MODELO		BAD 050 BAD 050 2-S	BAD 075 BAD 075 2-S	BAD 100 BAD 100 2-S	BAD 125 2-S
POTENCIA		0,50 HP	0,75 HP	1,00 HP	1,25 HP
PRESIÓN	4	12,000	16,500	17,800	24,300
	6	10,000	14,000	15,600	19,900
	8	7,400	11,300	12,700	17,100
	10	4,800	8,000	9,600	14,500
	12	1,000	5,200	6,100	9,900
CANTIDAD DE HIDROJETS		4 - 6	6 - 8	8 - 10	10 - 12

IMPORTANTE: La resistencia eficaz de puesta a tierra, deberá ser inferior a 5 ohmios. Si fuese mayor, se deberá revisar todo el sistema o remover la jabalilna por otra de mayor contacto.

ATENCIÓN: Antes de tomar contacto con partes eléctricas, asegurarse de que el suministro eléctrico este desconectado..

ATENCIÓN: La tapa de la caja de conexiones debe quedar colocada luego del mantenimiento o conexión. No reemplazar a ficha de 3 patas ya que contiene la toma a tierra.

ATENCIÓN: El funcionamiento prolongado en vacío (sin agua) puede ocasionar daños en la electrobomba.