Garantía

VULCANO S.A. otorga 6 meses de garantía a partir de la fecha de emisión de la factura. El plazo establecido anteriormente es independiente al de la fecha de puesta en marcha.

La responsabilidad de VULCANO S.A. bajo esta garantía se limita extrictamente a la reparación o al reemplazo del producto en cuestión, según su exclusivo criterio.

VULCANO S.A. eventualmente no se hará responsable por los gastos eventuales de remoción, instalación, transporte, seguro, viáticos, estadías u otros gastos que pudieran surgir en conexión con el reclamo de una garantía. Tampoco se hará responsable por daños, perjuicios o incidentes que resulten de cualquier causa, uso u operación del producto.

La garantía deberá ser canalizada a través del comercio distribuidor donde se ha adquirido el producto. Así mismo la devolución del producto por el que se reclama garantía será efectuada a través del mismo comercio distribuidor.

Esta garantía carecerá de valor cuando:

a. No se sigan las instrucciones y lo indicado en los manuales del producto.

b. Se produzcan daños debido al transporte o manipuleo del producto.

c. Ocurran daños producidos por el uso inadecuado o abusivo del producto.

d. Se generen deterioros producidos por siniestros o accidentes diversos (rayos, incendios, inundaciones, movimientos del suelo, etc.).

e. El equipo haya sido reparado por personal no autorizado o haya sido modificado total o parcialmente sin el consentimiento por escrito de VULCANO S.A.

VULCANO®

www.vulcano-sa.com

Vulcano S.A. se reserva el derecho de cambiar total o parcialmente las características de sus productos y/o información vertida en este documento sin previo aviso.

VULCANO®

CASCADAS AISI **TUBULARES**

Manual de usuario e instalador

COD	117010	117011	117012

IMPORTANTE: Antes de comenzar con la instalación, leer detenidamente y con atención las instrucciones vertidas en este manual. Conserve las instrucciones para futuras consultas.

Generalidades

Las Cascadas Tubulares AISI (acero inoxidable) con boquilla plana se presentan en 3 medidas de altura para producir una lámina de agua vistosa y continua hasta el espejo de agua. Su terminación en pulido brillante destaca y ofrece un distintivo ornamental para su piscina.

Estas cascadas se alimentan a través del circuito de retorno del circuito de filtración. Las bombas recomendadas garantizan un ancho de lámina uniforme desde la boquilla hasta el nivel del espejo de agua.

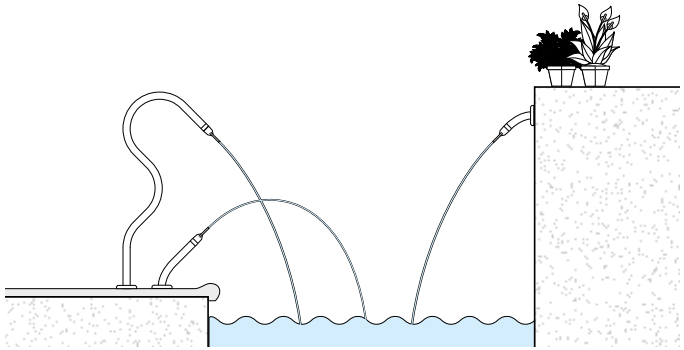

Características

- Diámetro del caño 38,1mm
- Ancho de salida 85mm
- Boca de entrada ..... RM 1¼"
- Bomba recomendada ..... 0,75 HP
- Caudal recomendado ..... 6 a 10 m³/h
- Cañería recomendada ..... 50mm / 2"

Prestaciones

ELECTROBOMBA CON FILTRO		ANCHO LAMINAR		CONSUMO POR BOCA
		C/ 1 BOCA	C/ 2 BOCAS	
VC 100	1 HP	500mm	400mm	0,2 kg/cm²
VC 50	0,75 HP	460mm	360mm	0,2 kg/cm²
VC 30	0,50 HP	380mm	260mm	0,2 kg/cm²

Dimensiones (mm)

CASCADA CISNE 108
COD: 117010

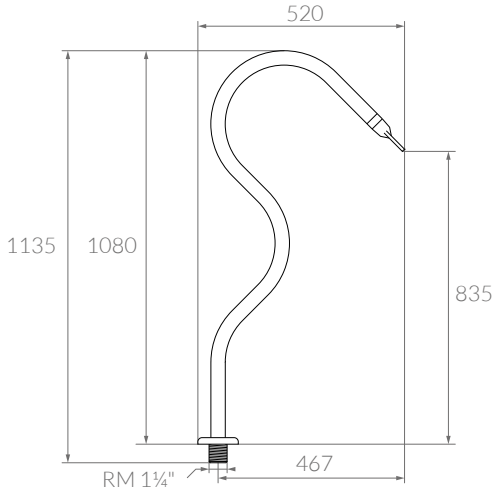

CASCADA CISNE 43
COD: 117011

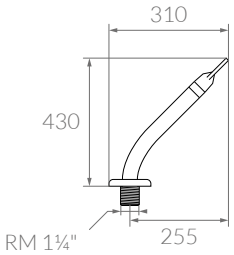

CASCADA CISNE 17
COD: 117012

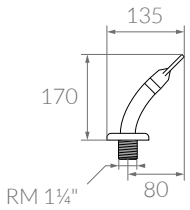

Instalación

1. Elegir el lugar de instalación a 20cm del borde de la piscina.
2. Llegar con la cañería de retorno hasta el lugar elegido a 20cm de profundidad aproximadamente y conectar el anclaje con cupla Rosca HH 1¼". Este anclaje debe quedar a 1cm por debajo del nivel de vereda (sellado hermético).
3. Enroscar la cascada a tope en el anclaje y nivelar a dos caras (sellado hermético).
4. Amurar con concreto todo el conjunto anclaje a una base de 30 x 30 x 20cm de profundidad aproximadamente y dejar fraguar según lo indique el constructor.

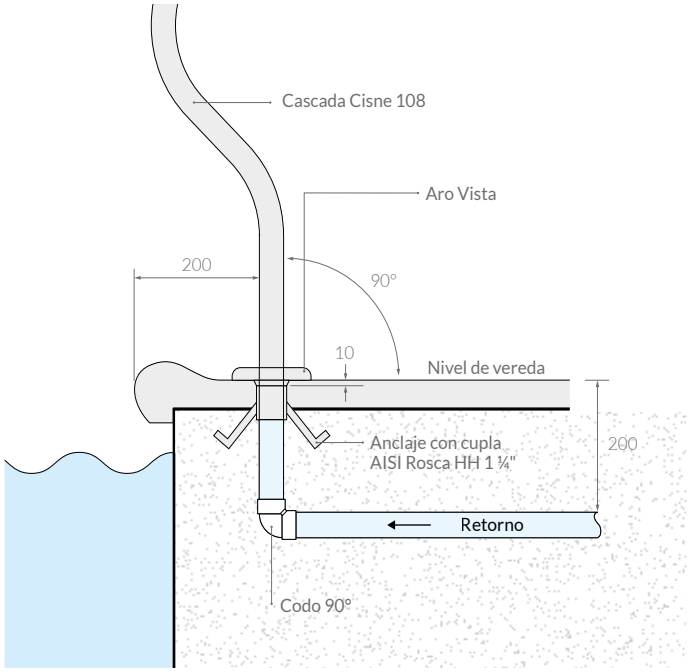

☑ **IMPORTANTE:** Instalar llave esférica por cada cascada a colocar para poder regular la lámina de agua.