VULCANO®

DESHUMIDIFICADOR

POOL-INVERTER

Manual de usuario
e instalador

IMPORTANTE: Antes de comenzar con la instalación, leer detenidamente y con atención las instrucciones vertidas en este manual. Conserve las instrucciones para futuras consultas.

Generalidades

Los deshumidificadores POOL-INVERTER Vulcano, son equipos automáticos que permiten ajustar la humedad del ambiente de manera eficiente. El ventilador fuerza el paso del aire a través del intercambiador en donde se condensa la humedad que posteriormente es expulsada a través del desagote, dejando el aire ajustado según el porcentaje de humedad seleccionado.

Índice

PARA USUARIO

Antes de empezar 3
Precauciones y advertencias 5
Display y funciones 6
Instrucción de uso 7
Especificaciones técnicas 8

PARA INSTALADOR

Transporte 9
Dimensiones 9
Instalación 10
Conexión eléctrica / Diagrama de cableado 14
Mantenimiento regular 15
Identificación y corrección de fallas habituales 15
Códigos de fallas 16
Registro de parámetros 17
Notas 17
Garantía 18

Antes de empezar

Una vez desempaquetada la unidad, compruebe que haya recibido los siguientes componentes:

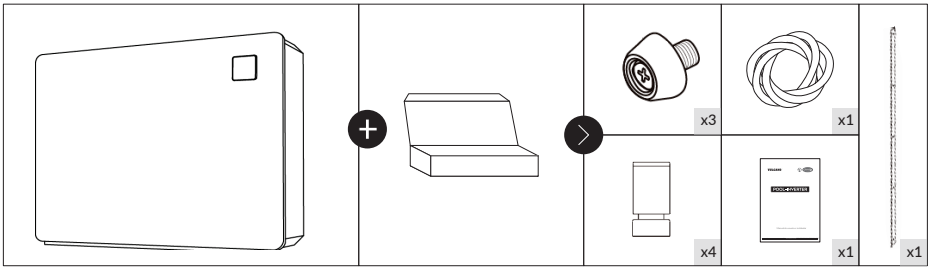

CONDICIONES Y RANGO DE FUNCIONAMIENTO

PARÁMETROS		RANGO
Rango de funcionamiento	Temperatura del aire	10°C - 38°C

IMPORTANTE: El rendimiento del deshumidificador será óptimo en un rango de temperatura de funcionamiento del aire de 15°C y - 15°C.

MODOS DE FUNCIONAMIENTO

MODO	SÍMBOLO	RECOMENDACIÓN	VENTAJAS
Smart		Uso estándar del equipo.	- Capacidad de deshumidificación del 20% al 100%. - Optimización inteligente. - Tiempo de trabajo: rápido.
Silencioso		Uso nocturno del equipo.	- Capacidad de deshumidificación: del 20% al 80% - Nivél acústico: 3 dB (A) más bajo.

AVISO ANTES DE INSTALACIÓN

1. El producto solo se utiliza para la deshumidificación de las piscinas, debe garantizar suficiente circulación de aire, de lo contrario la deshumidificación será ineficaz.
2. El equipo debe encontrarse en posición vertical al estar en funcionamiento, guardarse o moverse.
3. El equipo es un producto de deshumidificación de aire. No debe utilizarse para gases inflamables o turbios.
4. Establezca la humedad de manera adecuada para lograr el ambiente confortable.
5. No disponga del equipo para fines especiales como la preservación de arte o material académico. La calidad de conservación puede verse reducida.

Precauciones y Advertencias

IMPORTANTE: Este deshumidificador tiene una función de memoria en caso de interrupción del suministro eléctrico. Cuando se haya restaurado la alimentación eléctrica, el deshumificador se encenderá automáticamente.

PRECAUCIÓN: Este deshumidificador solo puede utilizarse para reducir la humedad de la sala.

PRECAUCIÓN: No utilice o almacene gases y/o líquidos combustibles (como por ejemplo disolventes, pintura o combustible) cerca del aparato a fin de evitar riesgo de incendio.

PRECAUCIÓN: El interruptor de alimentación principal debe estar situado lejos del alcance de los niños.

PRECAUCIÓN: Si observa cualquier situación anómala (ruidos, olores extraños, humo y/o fugas eléctricas), desconecte inmediatamente la alimentación principal y póngase en contacto con su distribuidor. No intente reparar usted mismo el deshumidificador.

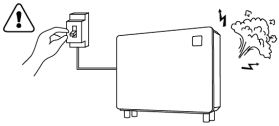

ATENCIÓN: No lave el equipo directamente con agua.

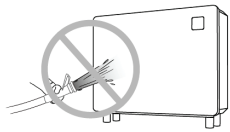

ATENCIÓN: No coloque ningún obstáculo delante o sobre la entrada o la salida de aire del deshumidificador.

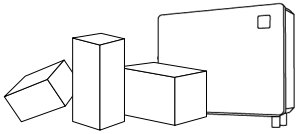

ATENCIÓN: Asegúrese de que nunca se introduzca ningún objeto en la entrada o la salida de aire del deshumidificador, ya que la eficiencia del aparato se reduciría y el deshumidificador podria incluso llegar a pararse.

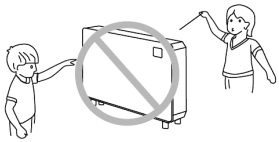

ATENCIÓN: Desconecte la alimentación del aparato durante tormentas eléctricas.

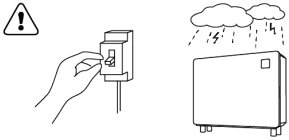

Display y funciones

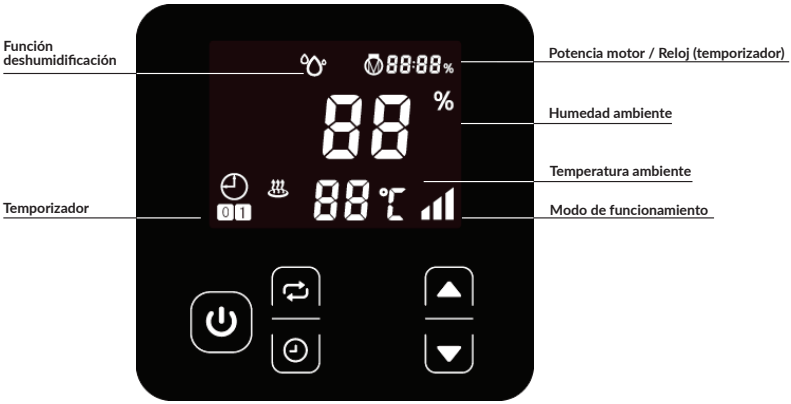

BOTÓN	DESIGNADO	FUNCIÓN
⏻	ON/OFF	Presione para encender o apagar el deshumidificador.
🔁	Modo	Presione 🔁 y seleccione el modo Smart / Silencioso
🕘	Timer	Presione para configurar la hora de encendido y apagado.
▲▼	Subir y bajar	Presione para ajustar el valor de los parámetros requeridos.

Instrucción de uso

1. ENCENDIDO

Cuando el deshumidificador está encendido, presione el botón ⏻ para encender la pantalla y comenzar a operar.
Cuando esté apagado, presione ⏻ para encender el teclado y operarlo.

2. SELECCIONAR ENTRE MODO START O SILENCIOSO

Presione 🔁 para seleccionar el modo de funcionamiento.

Puede cambiar a smart 📶 o silencioso 📶. Por defecto el modo seteado es smart.

3. AJUSTE DE PARÁMETROS DESHUMIDIFICADOR

Presione ▲ o ▼ para setear la humedad. El rango para configurar la humedad es de 30% al 95%. Por defecto viene seteada en 70% al primer encendido.

4. TEMPORIZADOR

4.1 Encendido del temporizador:
Cuando el deshumidificador está encendido presione 🕘 para configurar el temporizador.
Mientras tanto, el símbolo 🕘 se enciende y el 1 parpadea para ingresar a la configuración del temporizador, presione ▲ o ▼ para ajustar la configuración de hora de encendido del temporizador, luego presione 🕘, puede ajustar la configuración de los minutos presionando ▲ o ▼, luego presione 🕘 tres veces, el 1 se mantendrá encendido, el temporizador se activará por completo.

Si no presiona ▼ o ▲ para ajustar la hora, la configuración del temporizador se anulará y luego se apagará automáticamente.

4.2 Apagado del temporizador:
Cuando el deshumificador esta encendido presione el 🕘 para configurar el temporizador.
Mientras tanto, el simbolo 🕘 se enciende y el 1 parpadean. Presionar 🕘 dos veces para configurar el apagado del temporizador, el 0 estará parpadeando, puede ajustar la configuración de la hora presionando y, luego nuevamente puede ajustar la configuración de los minutos presionando ▲ o ▼ y nuevamente presione 🕘, se mantendrá encendido. El ajuste del temporizador de apagado se completó.

Si no presiona ▲ o ▼ para ajustar la hora, la configuración del temporizador se anulará y luego se apagará automáticamente.

4.3 Cancelación de temporizador:
Presione 🕘 para ingresar a la configuración del temporizador.
Después de encender el temporizador o configurarlo, puede presionar 🕘 directamente sin ajustar el tiempo para cancelar el ajuste de la función de temporizador.

Especificaciones técnicas

PARÁMETRO	DH 50	DH 80	DH 100
Superficie de piscinas (m²)	<25	<40	<50
Superficie de ambiente (m²)	50 ~ 120	80 ~ 200	100 ~ 240
Rango de funcionamiento (°C)	10-38		
Condiciones de Rendimiento	Aire 30°C / Humedad 80%		
Capacidad de deshumidificación (L/h)	2,5	4,0	5,0
C.O.P (Coeficiente de rendimiento)	4.00 ~ 3.40	4.53 ~ 4.05	4.50 ~ 3.68
Potencia de entrada nominal (kW)	0,11 ~ 0,73	0,17 ~ 0,99	0,22 ~ 1,36
Corriente de entrada nominal (A)	0,48 ~ 3,17	0,74 ~ 4,30	0,96 ~ 5,91
Alimentación	230V/50Hz		
Presión de sonido a 1 dB (A)	38,3 ~ 45,6	40,3 ~ 45,8	39,9 ~ 46,4
Flujo de aire (m^3/h)	600	800	1000
Dimensiones netas LxPxA (mm)	850x291x770	1120x291x770	1220x291x770
Peso (Kg)	53	68	72

☑ **IMPORTANTE:** Los valores indicados, corresponden al funcionamiento bajo condiciones ideales del equipo. No se garantiza la eficiencia, fuera del rango de funcionamiento del equipo.

☑ **IMPORTANTE:** El fabricante se reserva el derecho de aviso para mejoras técnicas del producto, que puedan modificar algún valor mencionado en la tabla anterior. Para más detalles, consulte la etiqueta informativa en el equipo.

Transporte

ATENCIÓN: Mantener el deshumidificador en posición vertical en todo momento, durante su traslado, manipulación y almacenamiento.

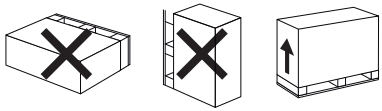

Dimensiones

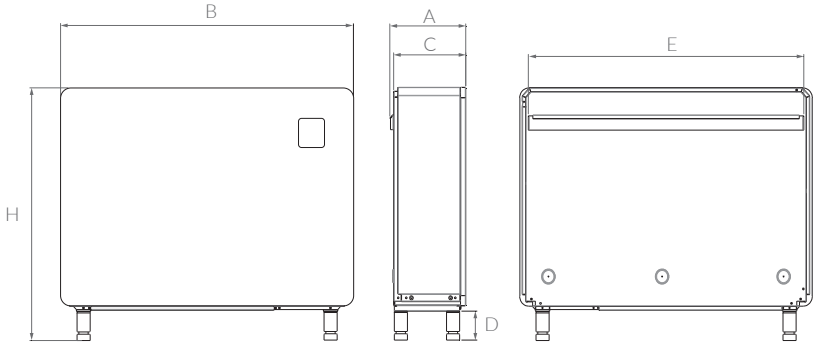

MODELO	MEDIDAS (mm)					
	A	B	C	D	E	H
DH 50	291	850	276	100	784	770
DH 80	291	1120	276	100	1054	770
DH 100	291	1220	276	100	1154	770

IMPORTANTE: Las medidas indicadas pueden ser modificadas por el fabricante sin previo aviso, con el fin de optimizar los productos.

Instalación

PRECAUCIÓN: El deshumidificador debe ser instalado por profesionales o personas calificadas. De lo contrario, el equipo podría resultar dañado con el consiguiente riesgo para la seguridad de los usuarios.

IMPORTANTE: Con el fin de garantizar la eficacia del deshumidificador, la distancia de la piscina hacia el equipo no debe ser inferior a los 2m.

N°	NOMBRE
1	Display/ Tablero
2	Pie
3	Salida de aire
4	Entrada de aire
5	Anclaje para pared
6	Taco de apoyo
7	Base del equipo
8	Filtro y soporte de filtro

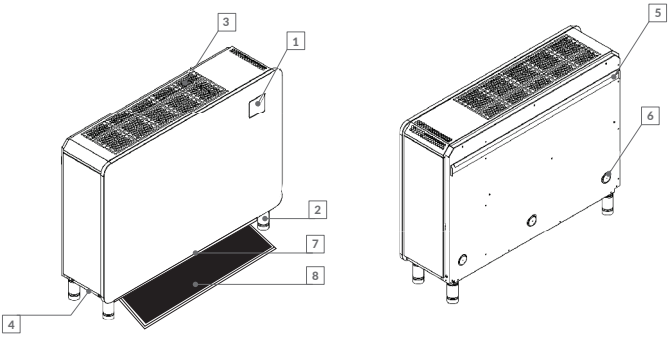

LIMPIEZA DE FILTRO

Para retirar el filtro que se encuentra por debajo del deshumidificador, se deben seguir los siguientes pasos:

1- Desconectar el equipo de la red de alimentación.

2- Sobre la base del equipo, se encontrará 5 tornillos: Con un destornillador Phillips desatornillar el tornillo 2 y 3. Los tornillos 1, 4 y 5 no deben ser destornillados.

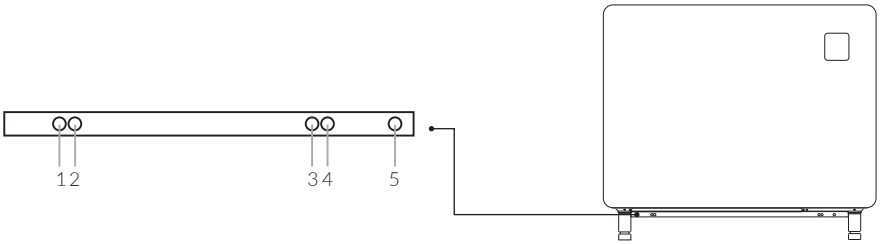

3 - Retirar el filtro para poder limpiarlo.

4- Limpiar el filtro únicamente con agua, de forma cuidadosa, y dejar que se seque.

5- Una vez realizada la limpieza del filtro, volver a colocarlo en su lugar y atornillar la base.

ATENCIÓN: Se recomienda realizar mantenimiento del filtro cada 6/12 meses.

OPCIONES DE INSTALACIÓN

El deshumidificador debe ser instalado en un lugar con buena ventilación, respetando las medidas del siguiente gráfico:

A. Instalación sobre pies de apoyo

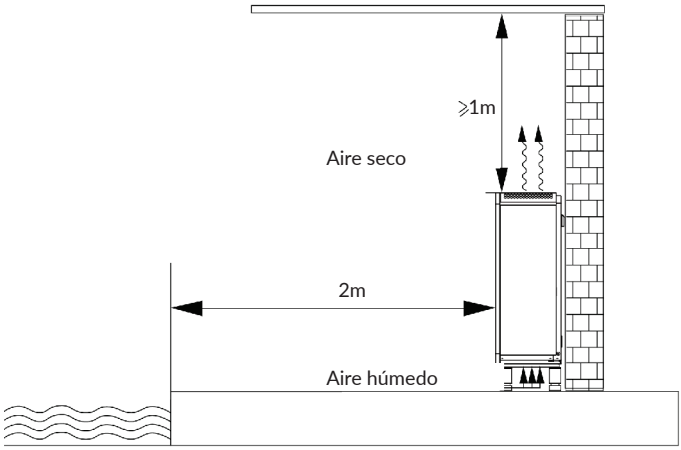

B. Instalación amurada a la pared

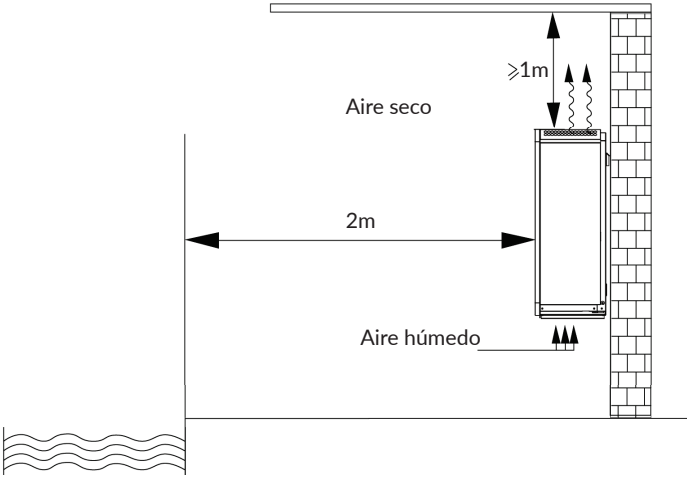

1. En la pared adecuada, monte el soporte fijando cinco tornillos extraibles de 6 mm a los orificios del soporte de pared

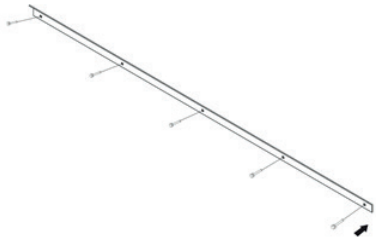

2. Coloque los tacos en la plataforma de montaje detrás del equipo.

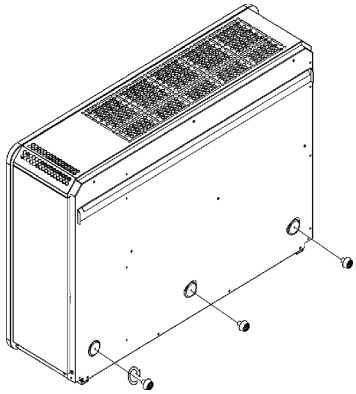

3. Coloque el perfil para colgar de la parte posterior del equipo en el soporte.

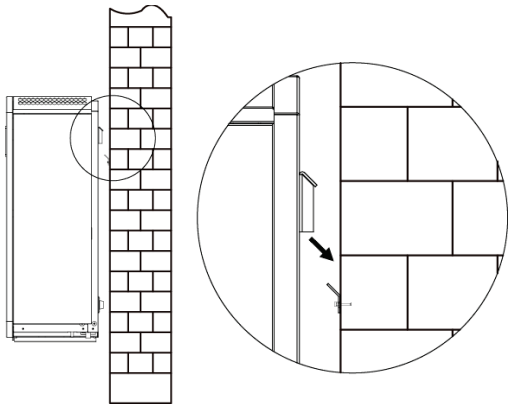

4. Después de colgar el soporte, coloque suavemente el equipo hasta que los tacos de la parte inferior descansen contra la pared.

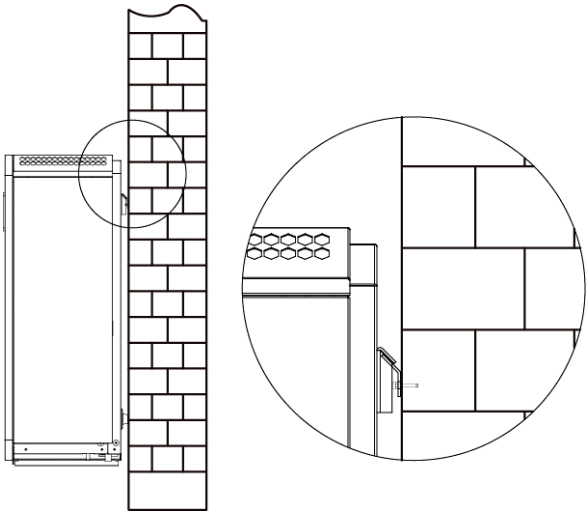

5. Conecte el tubo de drenaje y conecte el cable de alimentación de acuerdo con el diagrama de cableado (pag.12)

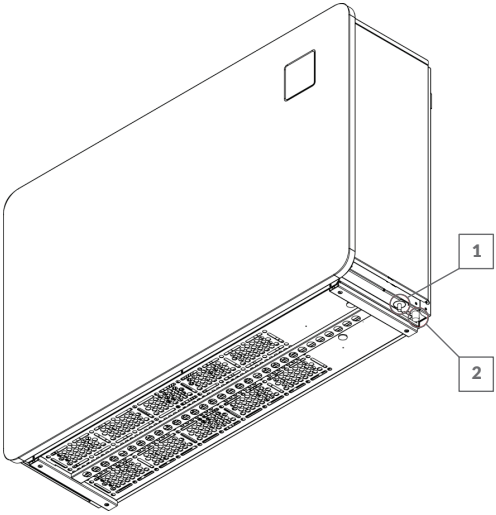

N°	NOMBRE
1	Cable de alimentación
2	Manguera de drenaje

Conexión eléctrica / Diagrama de cableado

MODELO		DH 50	DH 80	DH 100
Disyuntor	Corriente nominal (A)	8,0	10,0	12,0
	Corriente de acción residual nominal (mA)	30	30	30
Corriente de entrada máxima (A)		6,5	8,0	9,5
Fusible (A)		8.0	10,0	12,0
Cable alimentación (mm^2)		3x1,5	3x2,5	3x2,5

ATENCIÓN: En caso de ser necesario conecte una ficha macho de 3 patas de 10 a 12 A.

INSTRUCCIONES DE CONEXIÓN

1. Conecte el equipo a una fuente de alimentación apropiada; la tensión de alimentación debe corresponder a la tensión nominal del equipo.
2. Realizar la conexión de puesta a tierra.
3. El cableado debe hacerse de acuerdo con el diagrama del circuito, por un profesional debidamente calificado.
4. Ajuste el disyuntor o fusible de acuerdo con el código local para el cableado (corriente de fuga ≤ 30mA).
5. El trazado del cable de alimentación y el cable de señal debe ser tal que no se interfieran entre ellos.

Alimentación - Diagrama de conexiones (230V-50Hz)

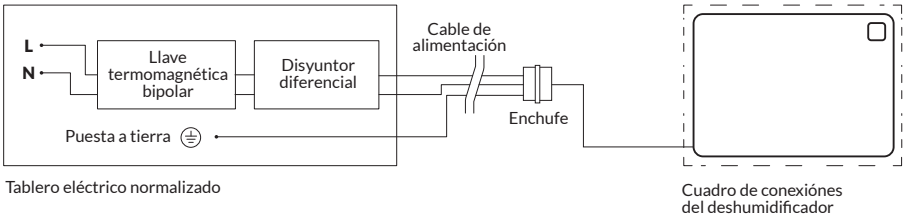

ATENCIÓN: Las instrucciónes plasmadas en este manual son de guía y utilidad para el usuario y constructor. Vulcano S.A. recomienda solicitar los servicios de un electricista matriculado y capacitado para realizar instalaciones eléctricas fijas, empleando normas vigentes AEA (Asociación Electrotécnica Argentina) reglamentadas por el ENRE, o IEC 335-1-96 según resolución nacional 92/98 de SEMyC.

Mantenimiento regular

1. Desconecte la alimentación eléctrica.

2. Compruebe periódicamente si hay pernos, cables o conexiones flojas.

Identificación y corrección de fallas habituales

FALLA	POSIBLE MOTIVO	SOLUCIÓN
El deshumidificador no funciona	Sin energía.	Espere hasta recuperar la energía.
	El interruptor de energía está apagado.	Conecte la alimentación.
	El fusible está quemado.	Compruebe y cambie el fusible.
	La protección térmica está apagada.	Compruebe y conecte la protección térmica.
El ventilador funciona pero deshumidifica muy poco.	El evaporador está bloqueado.	Quite los obstáculos.
	La salida de aire está bloqueada.	Quite los obstáculos.
	Comienza con 3 minutos de retardo.	Espere pacientemente.
La pantalla indica correctamente, pero el equipo no deshumidifica.	La temperatura fijada es muy baja.	Fijar nuevamente una temperatura adecuada.
	Comienza con 3 minutos de retardo.	Espere pacientemente.

NOTA

Si ocurren las siguientes fallas, por favor detenga el equipo inmediatamente e interrumpa el suministro de energía, luego contáctese con su distribuidor:

A) Acción del interruptor inadecuada.

B) El fusible se rompe frecuentemente o el disyuntor diferencial salta.

☑ **IMPORTANTE:** Si las soluciones arriba indicadas no funcionan, póngase en contacto con su instalador indicándole información detallada del fallo y el número de modelo. No intente reparar el deshumidificador usted mismo.

Códigos de fallas

Nº	CODIGO	FALLA
1	E1	Protección de alta presión.
2	E2	Protección de baja presión.
3	E5	Protección de voltaje de suministro de energía anormal.
4	E7	Protección contra sobrecalentamiento de calefacción eléctrica (termostato de reinicio manual)
5	E8	Protección contra sobrecalentamiento de calefacción eléctrica.
6	EA	Protecciónde alta temperatura de salida de aire.
7	Eb	Protección a baja temperatura ambiental.
8	P0	Fallo de la comunicación del controlador.
9	P1	Fallo del sensor de temp. de entrada de aire.
10	P2	Fallo del sensor de temp. de salida de aire.
11	P3	Fallo del sensor de temp. de gas de escape.
12	P5	Fallo del sensor de temp. de gas de retorno.
13	P6	Fallo del sensor de temp. de la tubería del serpentín de refrigeración.
14	P7	Fallo del sensor de humedad ambiente.
15	P8	Fallo del sensor de temp. de placa de refrigeración.
16	P9	Fallo del sensor de corriente.
17	PA	Fallo de reinicio de la memoria.
18	F1	Fallo del módulo de accionamiento del compresor.
19	F2	Fallo del módulo PFC.
20	F3	Fallo de arranque del compresor.
21	F4	Fallo de funcionamiento del compresor.
22	F5	Protección contra sobrecorriente de la placa inverter
23	F6	Protección contra sobrecalentemiento de la placa inverter
24	F7	Protección de sobre corriente.
25	F8	Protección de alta temperatura del radiador.
26	F9	Fallo del motor del ventilador.
27	FA	Protección de sobrecarga del módulo PFC.

Registro de parámetros

FECHA	T° AMBIENTE	T° PISCINA	H° AMBIENTE	LITROS/HORA

Notas

Garantía

VULCANO S.A. en su calidad de importador y revendedor del DESHUMIDIFICADOR de la línea

POOL-INVERTER, marca Vulcano, garantiza al consumidor final que dichos productos están libres de defectos en su fabricación, por un período de 24 meses para el equipo en general, a partir de la fecha de emisión de la factura. El plazo establecido anteriormente es independiente al de la fecha de instalación o puesta en marcha.

La responsabilidad de VULCANO S.A. bajo esta garantía se limita estrictamente a la reparación o al reemplazo del producto en cuestión, según su exclusivo criterio.

VULCANO S.A. eventualmente no se hará responsable por los gastos eventuales de remoción, instalación, transporte, seguro, viáticos, estadías u otros gastos que pudieran surgir en conexión con el reclamo de una garantía. Tampoco se hará responsable por daños, perjuicios o incidentes que resulten de cualquier causa, uso u operación del producto.

La garantía deberá ser canalizada a través del comercio revendedor donde se ha adquirido el producto. Así mismo la devolución del producto por el que se reclama garantía será efectuada a través del mismo comercio revendedor.

Esta garantía carecerá de valor cuando:

a. No se sigan las instrucciones y lo indicado en los manuales del producto.

b. Se produzcan daños debido al transporte o manipulación del producto.

c. Ocurran daños producidos por el uso inadecuado o abusivo del producto.

d. Se realice una incorrecta instalación o conexiones externas.

e. Se generen deterioros producidos por siniestros o accidentes diversos (rayos, incendios, inundaciones, movimientos del suelo, etc.)

f. El equipo haya sido reparado por personal no autorizado o haya sido modificado total o parcialmente sin el consentimiento por escrito de VULCANO S.A.

POOL-INVERTER

VULCANO®

www.vulcano-sa.com

Importador en Argentina:
Vulcano S.A.
Lino E. Spilimbergo 7280
Los Boulevares - Córdoba, Argentina.
CUIT: 30-55536556-6
Origen: China

Importador en Chile:
Vulcano Chile S. p. A.
Av. Américo Vespucio 1391
Local 8 - Quilicura
CP 8700000
Santiago de Chile, Chile
RUT: 59052970-2
Origen: China

Importador en Paraguay:
Vulcano Paraguay S.A.
Sargento Primero Maidana 100
Capiatá, Paraguay.
RUC: 80132674-5
Origen: China

Vulcano S.A. se reserva el derecho de cambiar total o parcialmente las características de sus productos y/o información vertida en este documento sin previo aviso.