VULCANO®

ACCESORIOS PARA PISCINAS, HIDROMASAJES Y TRATAMIENTO DE AGUA

Manual de instalación del **skimmer**
Manual de instalação do **skimmer**

COD.	DESCRIPCIÓN / DESCRIÇÃO	TOMAS / TOMADAS
119002	Skimmer boca chica 20 cm para empotrar en piscinas de hormigón	Rosca Hembra 1 1/2" y para pegar Ø 50
	Skimmer boca pequena 20 cm para embutir em piscinas de concreto	Rosca Fêmea 1 1/2" e para colar Ø 50

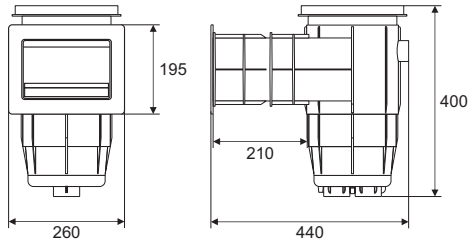

COD 119002

Instalación básica: en este tipo de conexión se conecta una de las bocas inferiores a la aspiración de la bomba y se deja inactiva la segunda boca.

Instalación combinada: es posible utilizar una de las bocas inferiores para la succión de la bomba y la restante para conectar la toma de fondo.

Notas: siempre es conveniente conectar la boca prevista para el desborde.
Al fijar el skimmer sacar todas las piezas móviles.

Instalação básica: neste tipo de conexão se conecta uma das bocas inferiores ao da aspiração da bomba e se deixa inativa a segunda boca.

Instalação combinada: é possível utilizar uma das bocas inferiores para a sucção da bomba e a restante para conectar el ralo de fundo.

Notas: sempre é conveniente conectar a boca prevista para o transbordamento.
Ao fixar o skimmer retirar todas as peças móveis.

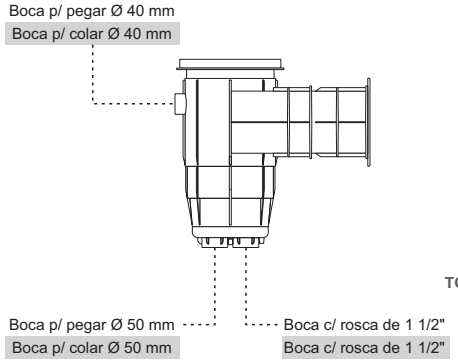

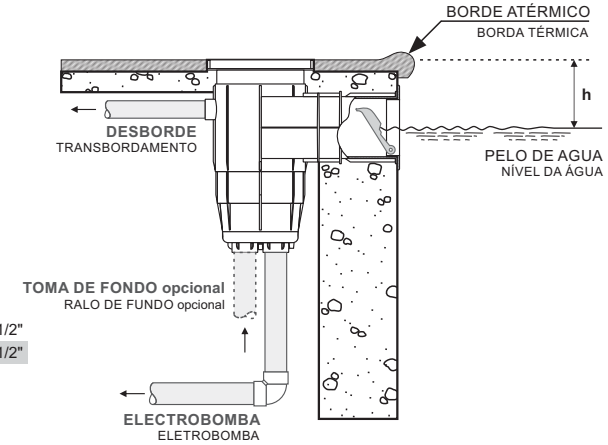

990202 - REV 15E

Medidas de referencia, la empresa se reserva el derecho de realizar modificaciones constructivas.
Medidas de referência, a empresa se reserva o direito de realizar modificações construtivas.

DESPIECE | REPUESTOS

PEÇAS DE REPOSIÇÃO

SKIMMER BOCA CHICA - HORMIGÓN | **119002**

SKIMMER BOCA PEQUENA - CONCRETO

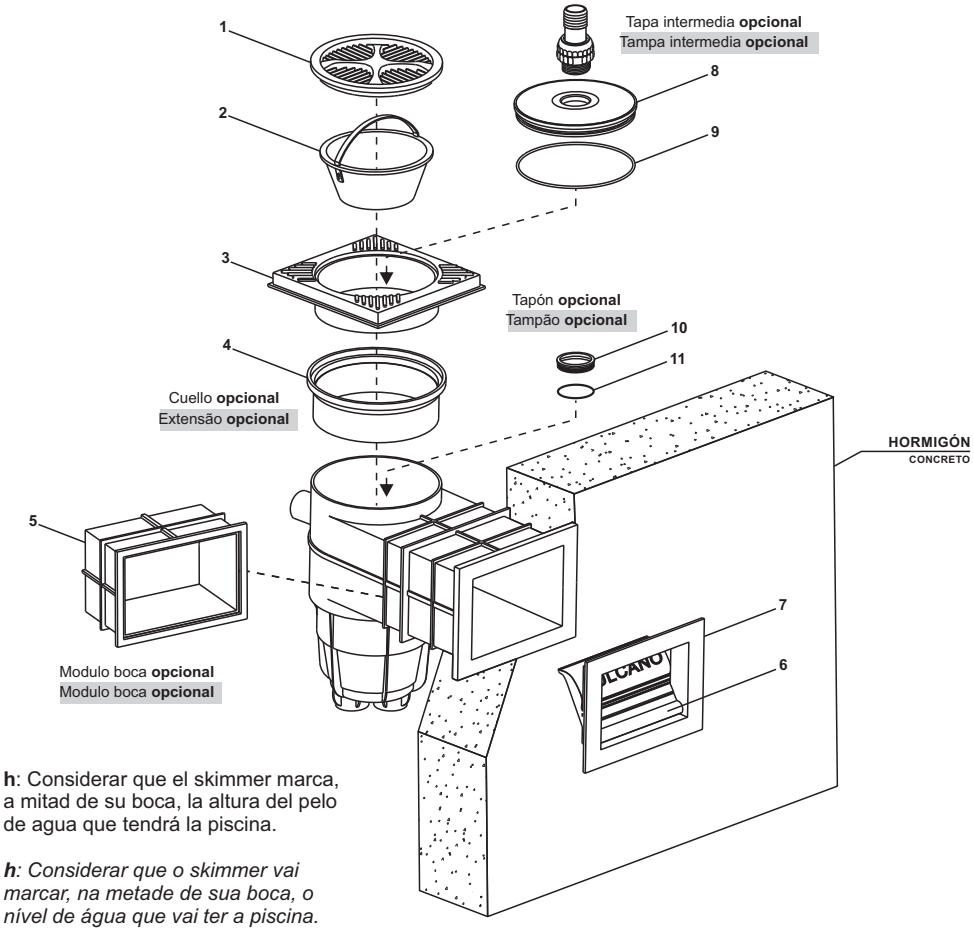

h: Considerar que el skimmer marca, a mitad de su boca, la altura del pelo de agua que tendrá la piscina.

***h**: Considerar que o skimmer vai marcar, na metade de sua boca, o nível de água que vai ter a piscina.*

N°	DESCRIPCIÓN /DESCRIÇÃO		CODIGO
1	Tapa rejilla		237005
2	Canasto con manija		237000
3	Tapa cuadrada		237019
4	Cuello	OPCIONAL	237003
5	Modulo boca	OPCIONAL	237002
6	Regulador de caudal con pernos		237004

N°	DESCRIPCIÓN /DESCRIÇÃO		CODIGO
7	Marco vista con regulador de caudal		237010
8	Tapa intermedia sin O'Ring	OPCIONAL	237006
9	O'Ring de tapa intermedia	OPCIONAL	233006
10	Tapón skimmer	OPCIONAL	237007
11	O'Ring del tapón skimmer	OPCIONAL	237009

VULCANO®

ACCESORIOS PARA PISCINAS, HIDROMASAJES Y TRATAMIENTO DE AGUA

Manual de instalación del **skimmer**
Manual de instalação do **skimmer**

COD.	DESCRIPCIÓN / DESCRIÇÃO	TOMAS / TOMADAS
119006	Skimmer boca chica 20 cm para atornillar en piscinas de fibra de vidrio	Rosca Hembra 1 1/2" y para pegar Ø 50
	Skimmer boca peq. 20 cm p/ parafusar em piscinas de fibra de vidro / Liner	Rosca Fêmea 1 1/2" e para colar Ø 50

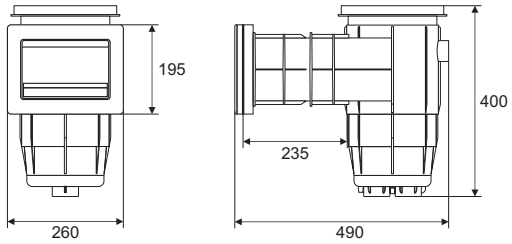

COD 119006

Instalación básica: en este tipo de conexión se conecta una de las bocas inferiores a la aspiración de la bomba y se deja inactiva la segunda boca.

Instalación combinada: es posible utilizar una de las bocas inferiores para la succión de la bomba y la restante para conectar la toma de fondo.

Notas: siempre es conveniente conectar la boca prevista para el desborde.
Al fijar el skimmer sacar todas las piezas móviles.

Instalação básica: neste tipo de conexão se conecta uma das bocas inferiores ao da aspiração da bomba e se deixa inativa a segunda boca.

Instalação combinada: é possível utilizar uma das bocas inferiores para a sucção da bomba e a restante para conectar el ralo de fundo.

Notas: sempre é conveniente conectar a boca prevista para o transbordamento.
Ao fixar o skimmer retirar todas as peças móveis.

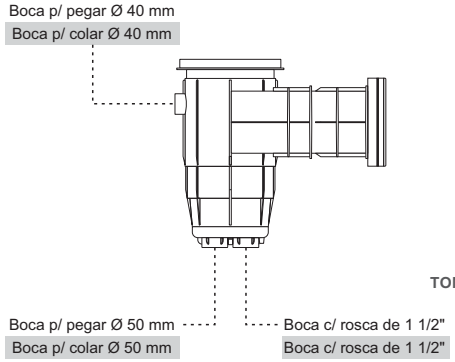

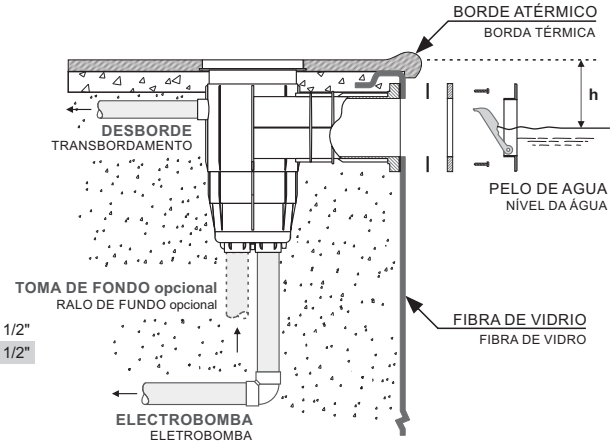

990202 - REV 15E

Medidas de referencia, la empresa se reserva el derecho de realizar modificaciones constructivas.
Medidas de referência, a empresa se reserva o direito de realizar modificações construtivas.

DESPIECE | REPUESTOS

PEÇAS DE REPOSIÇÃO

SKIMMER BOCA CHICA - FIBRA DE VIDRIO | **119006**

SKIMMER BOCA PEQUENA - FIBRA DE VIDRO / LINER

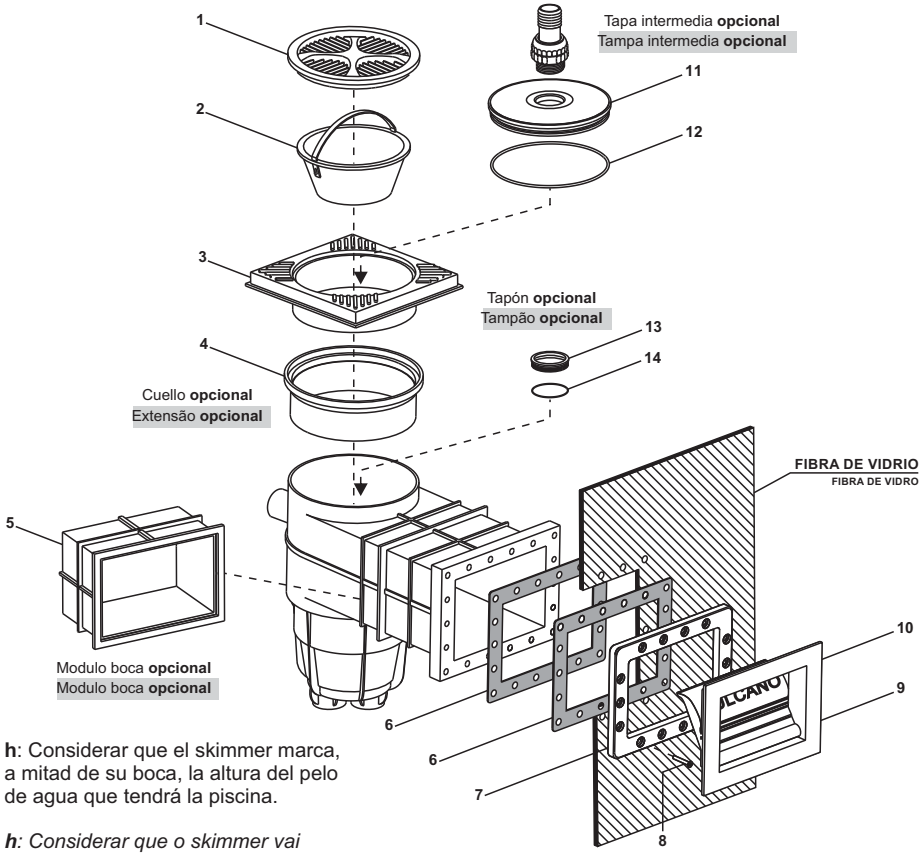

h: Considerar que el skimmer marca, a mitad de su boca, la altura del pelo de agua que tendrá la piscina.

***h**: Considerar que o skimmer vai marcar, na metade de sua boca, o nível de água que vai ter a piscina.*

N°	DESCRIPCIÓN /DESCRIÇÃO		CODIGO	N°	DESCRIPCIÓN /DESCRIÇÃO		CODIGO
1	Tapa rejilla		237005	8	Tornillo AISI 10 x 1 1/4"		237018
2	Canasto con manija		237000	9	Regulador de caudal con pernos		237004
3	Tapa cuadrada		237019	10	Marco vista con regulador de caudal		237010
4	Cuello	OPCIONAL	237003	11	Tapa intermedia sin O'Ring	OPCIONAL	237006
5	Modulo boca	OPCIONAL	237002	12	O'Ring de tapa intermedia	OPCIONAL	233006
6	Junta p/ skimmer boca chica		237017	13	Tapón skimmer	OPCIONAL	237007
7	Contramarco		237022	14	O'Ring del tapón skimmer	OPCIONAL	237009