VULCANO®

ACCESORIOS PARA PISCINAS, HIDROMASAJES Y TRATAMIENTO DE AGUA

Manual de instalación del **skimmer**
Manual de instalação do **skimmer**

COD.	DESCRIPCIÓN / DESCRIÇÃO	TOMAS / TOMADAS
119010	Skimmer mini 20 cm para empotrar en piscinas de hormigón	Rosca Hembra 1 1/2" y para pegar Ø 50
	Skimmer mini 20 cm para embutir em piscinas de concreto	Rosca Fêmea 1 1/2" e para colar Ø 50

Ideal p/ veredas angostas
Ideal p/ bordas estreitas

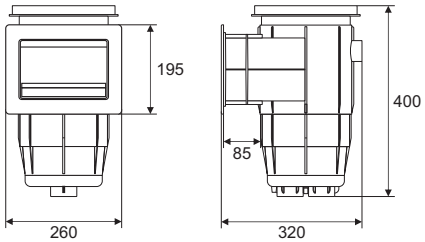

COD	119010

Instalación básica: en este tipo de conexión se conecta una de las bocas inferiores a la aspiración de la bomba y se deja inactiva la segunda boca.

Instalación combinada: es posible utilizar una de las bocas inferiores para la succión de la bomba y la restante para conectar la toma de fondo.

Notas: siempre es conveniente conectar la boca prevista para el desborde.
Al fijar el skimmer sacar todas las piezas móviles.

Instalação básica: neste tipo de conexão se conecta uma das bocas inferiores ao da aspiração da bomba e se deixa inativa a segunda boca.

Instalação combinada: é possível utilizar uma das bocas inferiores para a sucção da bomba e a restante para conectar el ralo de fundo.

Notas: sempre é conveniente conectar a boca prevista para o transbordamento.
Ao fixar o skimmer retirar todas as peças móveis.

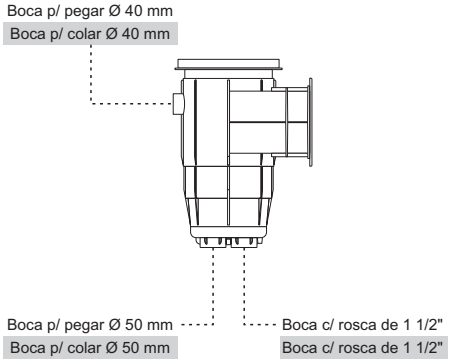

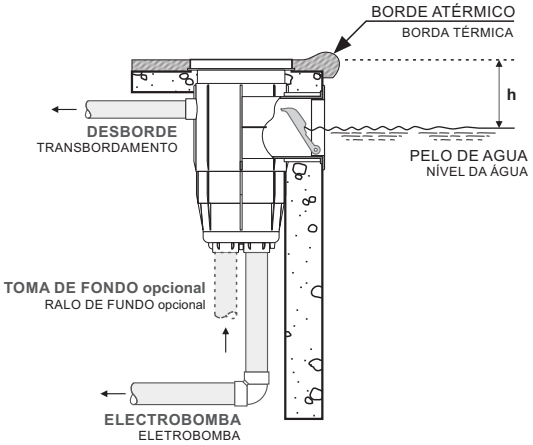

Medidas de referencia, la empresa se reserva el derecho de realizar modificaciones constructivas.
Medidas de referência, a empresa se reserva o direito de realizar modificações construtivas.

DESPIECE | REPUESTOS
PEÇAS DE REPOSIÇÃO

SKIMMER MINI - HORMIGÓN
SKIMMER MINI - CONCRETO
119010

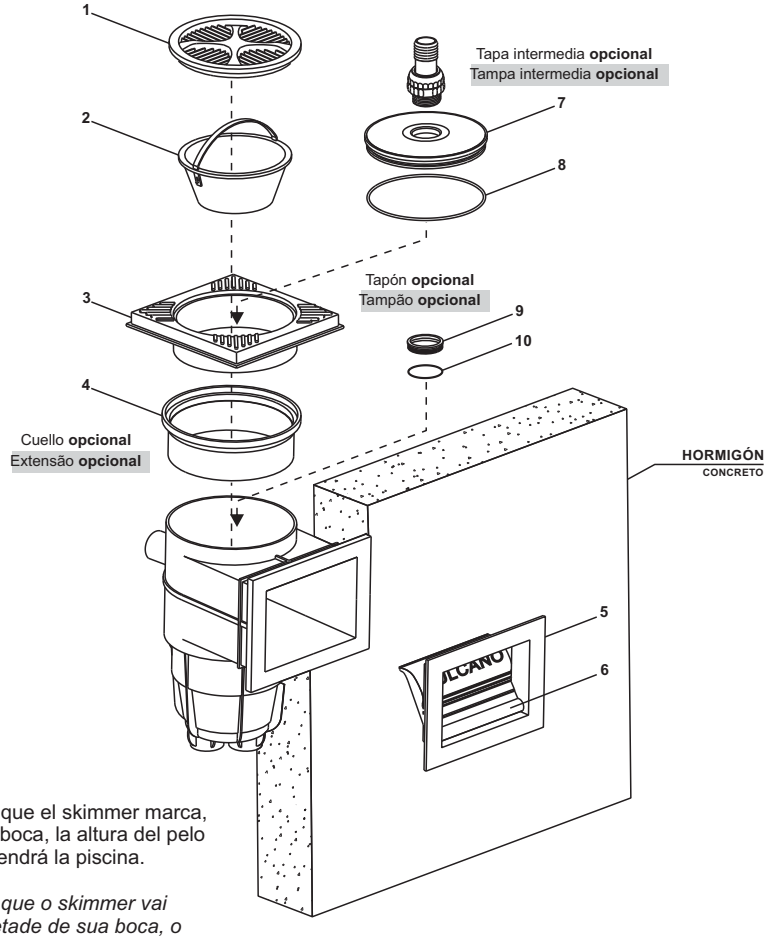

h: Considerar que el skimmer marca, a mitad de su boca, la altura del pelo de agua que tendrá la piscina.

***h**: Considerar que o skimmer vai marcar, na metade de sua boca, o nível de água que vai ter a piscina.*

N°	DESCRIPCIÓN /DESCRIÇÃO		CODIGO
1	Tapa rejilla		237005
2	Canasto con manija		237000
3	Tapa cuadrada		237019
4	Cuello	OPCIONAL	237003
5	Marco vista con regulador de caudal		237010

N°	DESCRIPCIÓN /DESCRIÇÃO		CODIGO
6	Regulador de caudal con pernos		237004
7	Tapa intermedia sin O'Ring	OPCIONAL	237006
8	O'Ring de tapa intermedia	OPCIONAL	233006
9	Tapón skimmer	OPCIONAL	237007
10	O'Ring del tapón skimmer	OPCIONAL	237009

VULCANO®

ACCESORIOS PARA PISCINAS, HIDROMASAJES Y TRATAMIENTO DE AGUA

Manual de instalación del **skimmer**
Manual de instalação do **skimmer**

COD.	DESCRIPCIÓN / DESCRIÇÃO	TOMAS / TOMADAS
119011	Skimmer mini 20 cm para atornillar en piscinas de fibra de vidrio	Rosca Hembra 1 1/2" y para pegar Ø 50
	Skimmer mini 20 cm p/ parafusar em piscinas de fibra de vidro / Liner	Rosca Fêmea 1 1/2" e para colar Ø 50

Ideal p/ veredas angostas
Ideal p/ bordas estreitas

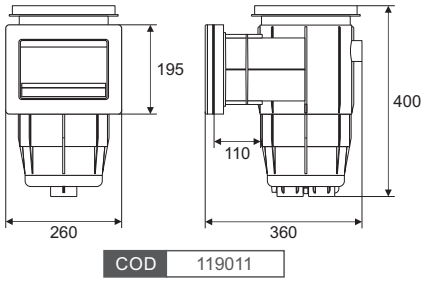

Instalación básica: en este tipo de conexión se conecta una de las bocas inferiores a la aspiración de la bomba y se deja inactiva la segunda boca.

Instalación combinada: es posible utilizar una de las bocas inferiores para la succión de la bomba y la restante para conectar la toma de fondo.

Notas: siempre es conveniente conectar la boca prevista para el desborde.
Al fijar el skimmer sacar todas las piezas móviles.

Instalação básica: neste tipo de conexão se conecta uma das bocas inferiores ao da aspiração da bomba e se deixa inativa a segunda boca.

Instalação combinada: é possível utilizar uma das bocas inferiores para a sucção da bomba e a restante para conectar el ralo de fundo.

Notas: sempre é conveniente conectar a boca prevista para o transbordamento.
Ao fixar o skimmer retirar todas as peças móveis.

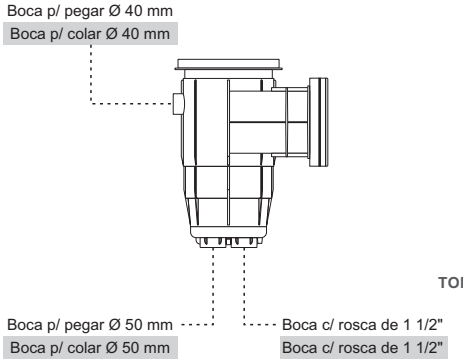

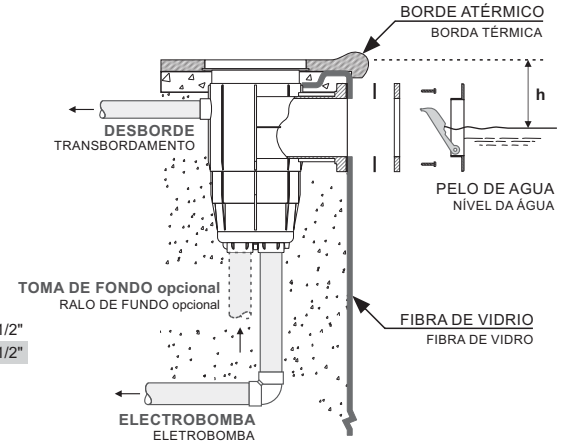

Medidas de referencia, la empresa se reserva el derecho de realizar modificaciones constructivas.
Medidas de referência, a empresa se reserva o direito de realizar modificações construtivas.

DESPIECE | REPUESTOS
PEÇAS DE REPOSIÇÃO

SKIMMER MINI - FIBRA DE VIDRIO
SKIMMER MINI - FIBRA DE VIDRO / LINER
119011

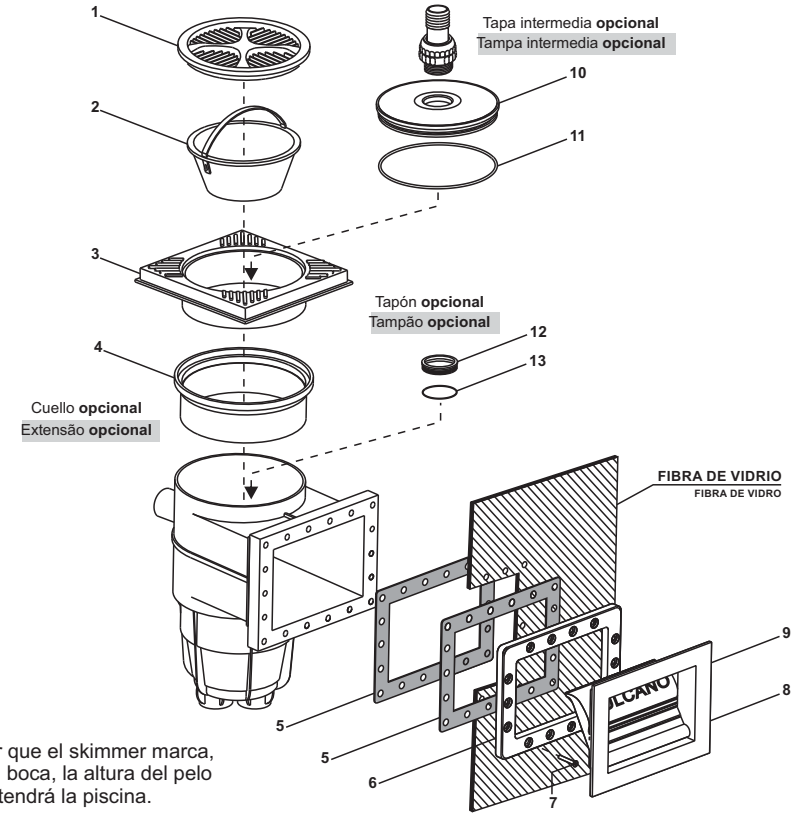

h: Considerar que el skimmer marca, a mitad de su boca, la altura del pelo de agua que tendrá la piscina.

***h**: Considerar que o skimmer vai marcar, na metade de sua boca, o nível de água que vai ter a piscina.*

N°	DESCRIPCIÓN /DESCRIÇÃO		CODIGO
1	Tapa rejilla		237005
2	Canasto con manija		237000
3	Tapa cuadrada		237019
4	Cuello	OPCIONAL	237003
5	Junta p/ skimmer boca chica		237017
6	Contramarco		237022
7	Tornillo AISI 10 x 1 1/4"		237018

N°	DESCRIPCIÓN /DESCRIÇÃO		CODIGO
8	Regulador de caudal con pernos		237004
9	Marco vista con regulador de caudal		237010
10	Tapa intermedia sin O'Ring	OPCIONAL	237006
11	O'Ring de tapa intermedia	OPCIONAL	233006
12	Tapón skimmer	OPCIONAL	237007
13	O'Ring del tapón skimmer	OPCIONAL	237009